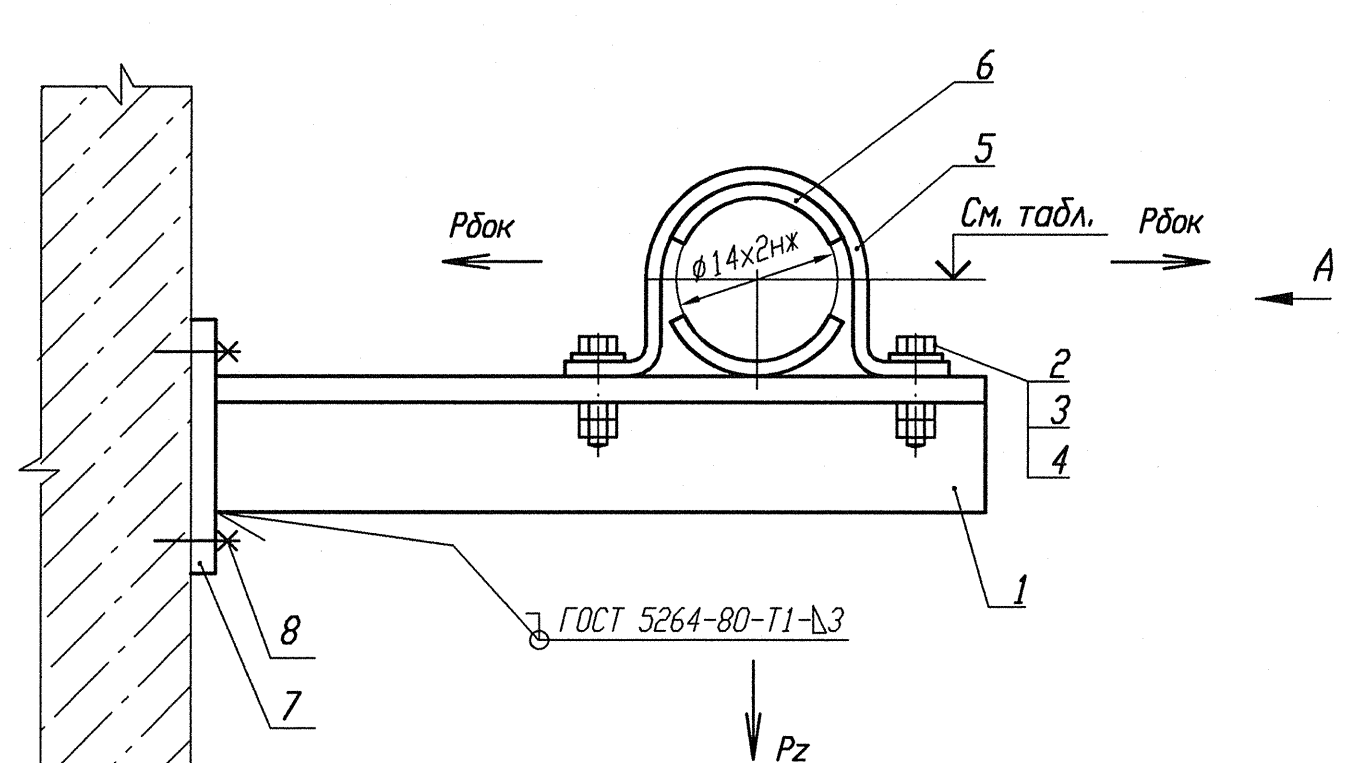

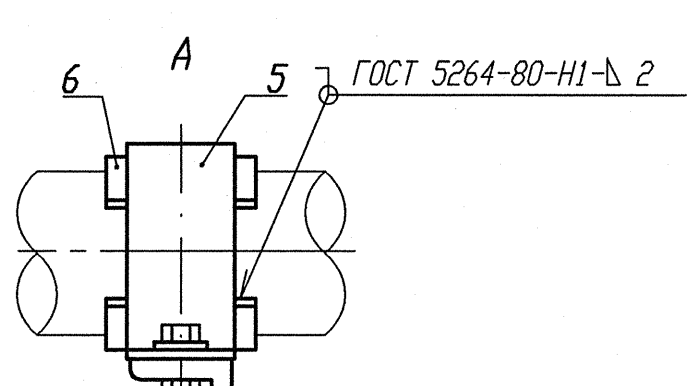

Деталь поз. 7

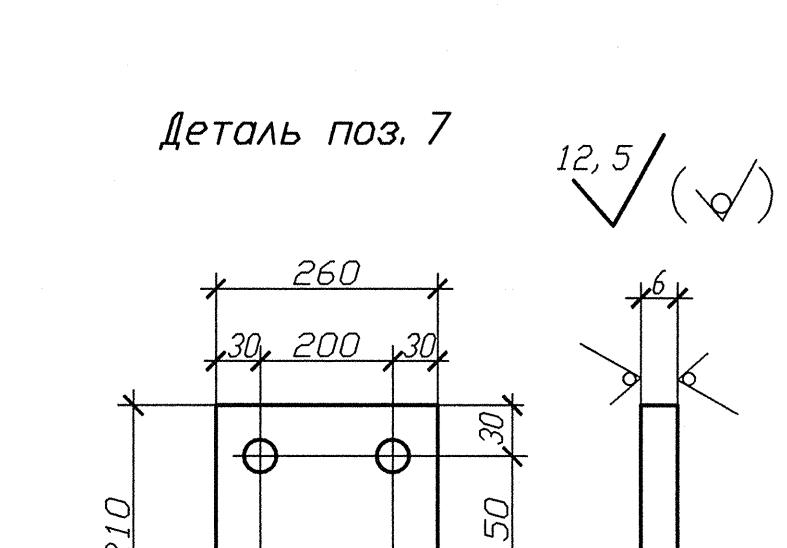

Деталь поз. 5 (Lр=130)



Деталь поз. 6

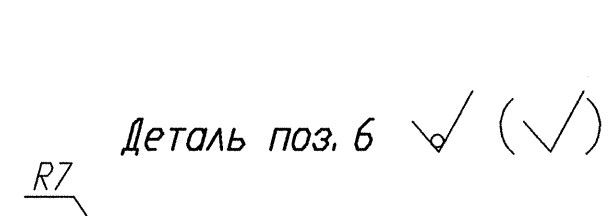

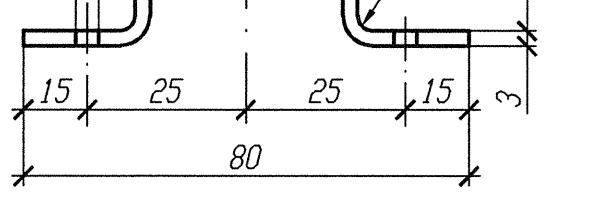

Номер опоры	3TV10Y187	3TV10Y184	3TV10Y339	3TV10Y453	3TV10Y485	3TV10Y454
Нагрузка на опору Pz(кН)	0, 177	0, 209	0, 052	0, 202	0, 044	0, 032
Нагрузка на опору Рбок(кН)	0, 045	0, 061	0, 018	0, 061	0, 016	0, 140
Отметка опоры	+14, 500	+14, 600	+14, 500	+14, 700	+14, 600	+14, 621

Спецификация деталей

Поз.	Обозначение	Наименование	Кол.	Материал	Масса, кг ед.	Масса, кг общ.	Приме-чание
1	ГОСТ 8509-93	Уголок В 35х35х4 l=560	1	Ст 3 пс 2-сб ГОСТ 535-2005	1, 176	1, 176	
2	ГОСТ 7798-70	Болт М6-6gх30. 56. 35	2	35 ГОСТ 1050-88	0, 009	0, 018	
3	ГОСТ 11371-78	Шайба А. 6х2. 02. Ст3пс	2	0К360В-2-IV-Ст3пс ГОСТ 16523-97	0, 0014	0, 0028	
4	ГОСТ 5915-70	Гайка М6-6Н. 8. 35	4	35 ГОСТ 1050-88	0, 0026	0, 0104	
5	БК-1998784	Полухомут Б-ПН-3х130х30	1	0К360В-4-IV-Ст3сп-сб ГОСТ 16523-97	0, 08	0, 08	
6	БК-1998785	Прокладка Б-ПН-3х22х50	2	12Х18Н10Т-МА ГОСТ 5582-75	0, 03	0, 06	
7	ГОСТ 19903-74	Лист Б-ПН 6х210х260	1	Ст 3 сп 5-сб ГОСТ 14637-89	2, 5717	2, 5717	
8	ГОСТ 28778-90	Болт БСР 10х100 У3	4	Сборный	0, 0906	0, 3624	
	ГОСТ 2246-70	Проволока		СВ-04Х19Н11М3		-	
	ГОСТ 9467-75	Электроды		УОНИИ 13/45		-	
				Итого:		4, 281	

1 Привязку опоры смотри изометрический чертеж 3TV11Z16, 3TV11Z27, 3TV11Z41, 3TV11Z17.

2 Сварку производить по ГОСТ 5264-80.

3 Отметка трубопровода подлежит уточнению в соответствии с уклоном трубопровода.

4 Максимальная нагрузка на опору Р дана с учетом сейсмического воздействия.

5 Спецификация составлена на одну опору.

6 Изготовить шесть комплектов.

АРХИВНЫЙ ЭКЗЕМПЛЯР

Инв. N подл. R3.03732.1.0.13 | Подп. и дата 12.03.13 | Взам. инв. N

Инв. N подл. R3.03732.1.0.13
Лист 142

Изм.	Кол. уч.	Лист	Nдок.	Подпись	Дата
Инж. Ск.		Случевская			12.02
Пров. инж. Ік.		Швабинский			12.02
Пров. вед. инж.		Махотина			11.02
Н. контр.		Краснояров			13.02

R3. TV10. 3095. 013. 03. 00. 060

Ростовская АЭС Блок 3

Реакторное отделение
Герметичная часть
Трубопроводы отбора проб
Рр больше 2, 2 МПа

Стадия	Лист	Листов
Р		1

Опора скользящая направляющая 3TV10Y184, 3TV10Y339, 3TV10Y453, 3TV10Y454, 3TV10485, 3TV11Z187.

ОАО "НИАЭП" 2013

Формат А4х3